ＯＦＦ・ＯＦＦシアター　平面図

舞台高：およそ235㎜

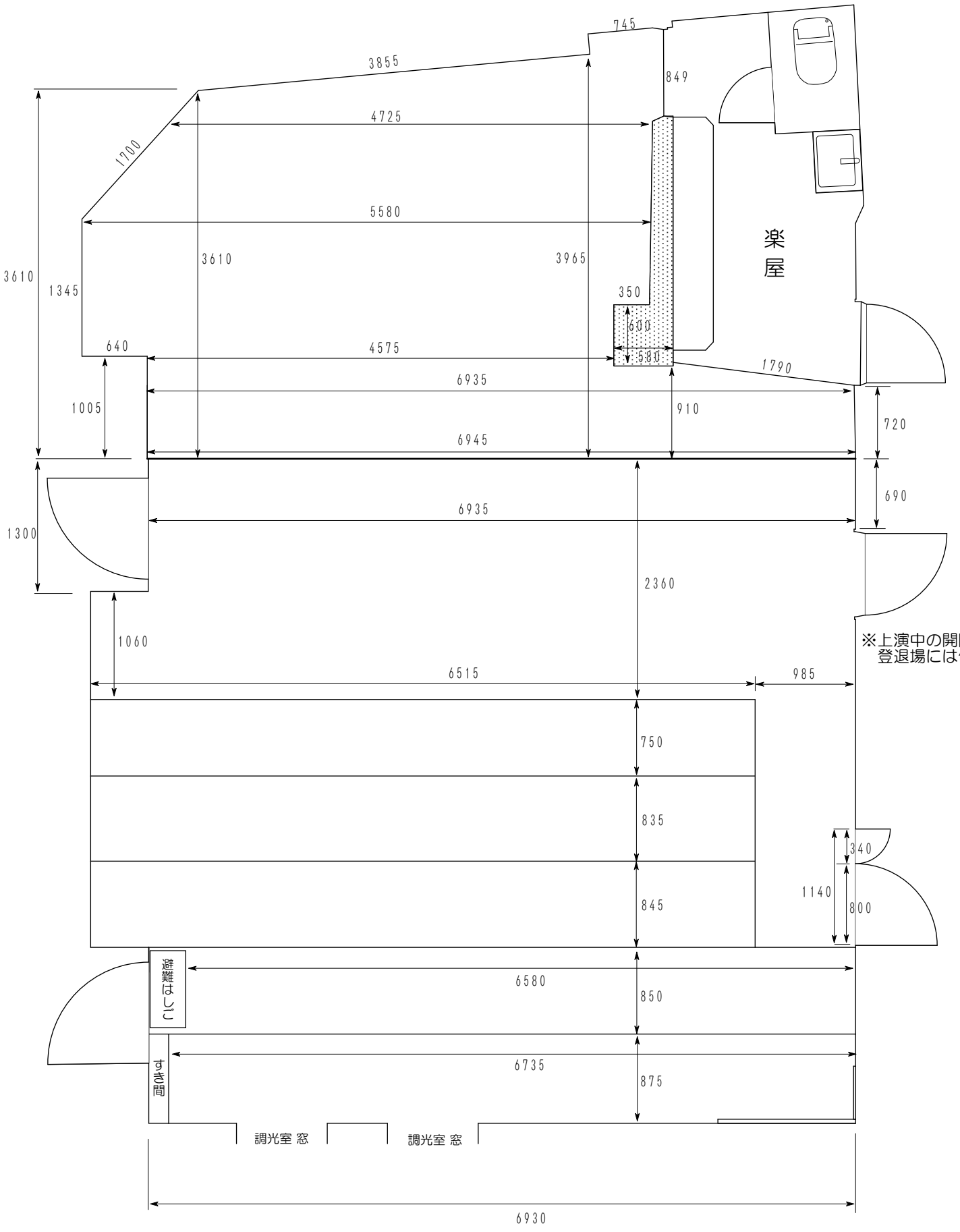

※凹凸や段差、斜めの箇所などがたくさんありますので、
精度が求められる場合は、実寸を計測にお越しください。

縮尺：1/50